Komfort

Assortiments overzicht

2026

Inhouds opgave

Verdelers zonder pomp

5 4010 verdeler, 25 - 135 l/h
5 4100 verdeler, 60 - 250 l/h

Verdelers met pomp

6 4800 verdeler, onderaansluiting, 25 - 135 l/h
6 4802 verdeler, onderaansluiting, 60 - 250 l/h
7 4801 verdeler, bovenaansluiting, 25 - 135 l/h
7 4803 verdeler, bovenaansluiting, 60 - 250 l/h

Stadsverwarmingsverdelers

8 4880 verdeler
9 4885 verdeler

Verwarmen/koelenverdelers met regelaar

10 Multizone-verdeler

Brineverdelers

11 4410 verdeler
12 4420 verdeler
12 4430 verdeler

Toebehoren

15 Elektrothermische stelaandrijving
16 Elektromotorische stelaandrijving
17 Vul-aftapkraan
18 Drukgecompenseerde inregelafsluiter
19 Voorinstelbaar inregelventiel (met vul- aftapkraan)
20 Inregelafsluiter
21 Vuilfilter
22 Kogelkraan
23 Filterkogelkraan
24 Magneet vuilafscheider
25 3-wegmengkraan
26 Terugslagklep
27 Aanleg thermostaat
28 Warm tapwater boilers
29 Warm tapwater boiler WTB200B50
30 Warm tapwater boiler WTB300B80
31 Warm tapwater boiler WTB260
32 Seriële buffervaten
33 Ventilatieschakelaars en -sensoren
34 Vlotterontluchter
35 Betonsokkelset
36 2-wegklep met motor
37 6-wegklep met motor
38 Buffervaten
40 Scheidingswisselaar
41 Scheidingswisselaar met pomp
42 Expansievat set

Verdelers

4010 en 4100 verdeler

- **Vloerverwarming/vloerkoeling**
- **Zijaansluiting**
- **Debietmeters**

  4010: 25-135 l/h

  4100: 60-250 l/h

Komfort 4010
25 - 135 l/h

Komfort 4100
60 - 250 l/h

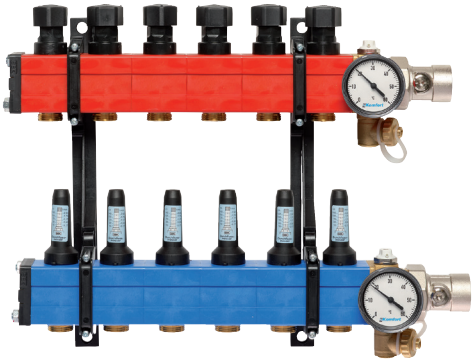

Technische gegevens

Temperatuurbestendigheid	-20 °C tot maximaal 90 °C
Werkdruk	Maximaal 10 bar

Maatvoering

Aantal circuits	2	3	4	5	6	7	8	9	10	11	12	13	14	15
Hoogte (mm)	372	372	372	372	372	372	372	372	372	372	372	372	372	372
Breedte (mm)	235	290	345	400	455	510	565	620	675	730	785	840	895	950
Diepte (mm)	120	120	120	120	120	120	120	120	120	120	120	120	120	120

H.O.H. afstand tussen circuit aanvoer- en retoursegmenten bedraagt 55 mm

Aansluitdiameters

Primair	DN 25 [1” binnendraad]
Secundair	¾” buitendraad, Euroconus

Artikeloverzicht

Aantal circuits	Artikelnummer
1 (25-135 l/h)	40 10 00 01
2 (25-135 l/h)	40 10 00 02
3 (25-135 l/h)	40 10 00 03
4 (25-135 l/h)	40 10 00 04
5 (25-135 l/h)	40 10 00 05
6 (25-135 l/h)	40 10 00 06
7 (25-135 l/h)	40 10 00 07
8 (25-135 l/h)	40 10 00 08
9 (25-135 l/h)	40 10 00 09
10 (25-135 l/h)	40 10 00 10
11 (25-135 l/h)	40 10 00 11
12 (25-135 l/h)	40 10 00 12
13 (25-135 l/h)	40 10 00 13
14 (25-135 l/h)	40 10 00 14
15 (25-135 l/h)	40 10 00 15

Aantal circuits	Artikelnummer
1 (60-250 l/h)	41 00 00 01
2 (60-250 l/h)	41 00 00 02
3 (60-250 l/h)	41 00 00 03
4 (60-250 l/h)	41 00 00 04
5 (60-250 l/h)	41 00 00 05
6 (60-250 l/h)	41 00 00 06
7 (60-250 l/h)	41 00 00 07
8 (60-250 l/h)	41 00 00 08
9 (60-250 l/h)	41 00 00 09
10 (60-250 l/h)	41 00 00 10
11 (60-250 l/h)	41 00 00 11
12 (60-250 l/h)	41 00 00 12
13 (60-250 l/h)	41 00 00 13
14 (60-250 l/h)	41 00 00 14
15 (60-250 l/h)	41 00 00 15

Artikeloverzicht accessoires

Artikelomschrijving	Artikelnummer
Komfort afsluitkap ¾” bi.dr, voor het afdoppen van een circuitaansluiting	52 00 47 00
Komfort debietmeter 25-135 l/h, instel- en afleesbaar, t.b.v. retoursegment	52 00 49 00
Komfort debietmeter 60-250 l/h, instel- en afleesbaar, t.b.v. retoursegment	52 00 48 00

4800 en 4802 verdeler

- **Vloerverwarming**
- **Onderaansluiting**
- **Debietmeters**

  4800: 25-135 l/h

  4802: 60-250 l/h

Komfort 4800
25 - 135 l/h

Komfort 4802
60 - 250 l/h

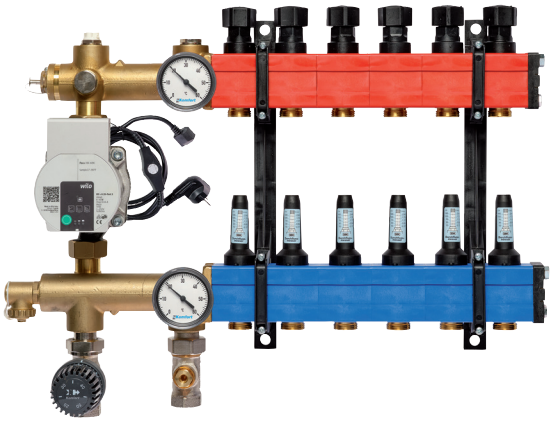

Technische gegevens

Aanvoertemperatuur primair	Vanaf 45 °C tot maximaal 90 °C
Benodigd drukverschil primair	Circa 15 kPa (afhankelijk van benodigd vermogen en temperatuur)
Gemiddeld vermogen per circuit	Circa 750 Watt bij Komfort 4800 verdeler, circa 1500 Watt bij Komfort 4802 verdeler
Diffusiedichte leidingen	Conform DIN 4726
Maximale werkdruk	10 bar
Drukverschil t.b.v. vloerverwarmingscircuit	Minimaal 25 kPa, bij gemiddeld vermogen circuit
Voedingsspanning circulatiepomp	230 Volt, AC 50 Hz

Maatvoering

Aantal circuits	1	2	3	4	5	6	7	8	9	10	11	12	13	14	15
Hoogte (mm)	430	430	430	430	430	430	430	430	430	430	430	430	430	430	430
Breedte (mm)	320	375	430	485	540	595	650	705	760	815	870	925	980	1035	1090
Diepte (mm)	150	150	150	150	150	150	150	150	150	150	150	150	150	150	150

H.O.H. afstand tussen circuit aanvoer- en retoursegmenten bedraagt 55 mm
H.O.H. afstand tussen primaire aanvoer- en retourafsluiter bedraagt 106 mm

Aansluitdiameters

Primair	1 t/m 7 circuits DN 15 (½") - 8 t/m 15 circuits DN 20 (¾")
Secundair	¾" buitendraad, Euroconus

Artikeloverzicht

Aantal circuits	Artikelnummer
1	48 00 00 01 / 48 02 00 01
2	48 00 00 02 / 48 02 00 02
3	48 00 00 03 / 48 02 00 03
4	48 00 00 04 / 48 02 00 04
5	48 00 00 05 / 48 02 00 05
6	48 00 00 06 / 48 02 00 06
7	48 00 00 07 / 48 02 00 07
8	48 00 00 08 / 48 02 00 08

Aantal circuits	Artikelnummer
9	48 00 00 09 / 48 02 00 09
10	48 00 00 10 / 48 02 00 10
11	48 00 00 11 / 48 02 00 11
12	48 00 00 12 / 48 02 00 12
13	48 00 00 13 / 48 02 00 13
14	48 00 00 14 / 48 02 00 14
15	48 00 00 15 / 48 02 00 15

Artikeloverzicht accessoires

Artikelomschrijving	Artikelnummer
Komfort afsluitkap ¾" bi.dr, voor het afdoppen van een circuitaansluiting	52 00 47 00
Komfort debietmeter 25-135 l/h, instel- en afleesbaar, t.b.v. retoursegment	52 00 49 00
Komfort debietmeter 60-250 l/h, instel- en afleesbaar, t.b.v. retoursegment	52 00 48 00

4801 en 4803 verdeler

- **Vloerverwarming**
- **Bovenaansluiting**
- **Debietmeters**

  4801: 25-135 l/h

  4803: 60-250 l/h

Komfort 4801
25 - 135 l/h

Komfort 4803
60 - 250 l/h

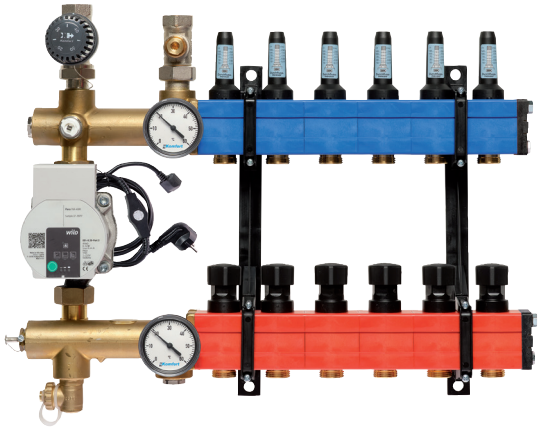

Technische gegevens

Aanvoertemperatuur primair	Vanaf 45 °C tot maximaal 90 °C
Benodigd drukverschil primair	Circa 15 kPa (afhankelijk van benodigd vermogen en temperatuur)
Gemiddeld vermogen per circuit	Circa 750 Watt bij Komfort 4801 verdeler, circa 1500 Watt bij Komfort 4803 verdeler
Diffusiedichte leidingen	Conform DIN 4726
Maximale werkdruk	10 bar
Drukverschil t.b.v. vloerverwarmingscircuit	Minimaal 25 kPa, bij gemiddeld vermogen circuit
Voedingsspanning circulatiepomp	230 Volt, AC 50 Hz

Maatvoering

Aantal circuits	1	2	3	4	5	6	7	8	9	10	11	12	13	14	15
Hoogte (mm)	430	430	430	430	430	430	430	430	430	430	430	430	430	430	430
Breedte (mm)	320	375	430	485	540	595	650	705	760	815	870	925	980	1035	1090
Diepte (mm)	150	150	150	150	150	150	150	150	150	150	150	150	150	150	150

H.O.H. afstand tussen circuit aanvoer- en retoursegmenten bedraagt 55 mm
H.O.H. afstand tussen primaire aanvoer- en retourafsluiter bedraagt 106 mm

Aansluitdiameters

Primair	1 t/m 7 circuits DN 15 (½") - 8 t/m 15 circuits DN 20 (¾")
Secundair	¾" buitendraad, Euroconus

Artikeloverzicht

Aantal circuits	Artikelnummer
1	48 01 00 01 / 48 03 00 01
2	48 01 00 02 / 48 03 00 02
3	48 01 00 03 / 48 03 00 03
4	48 01 00 04 / 48 03 00 04
5	48 01 00 05 / 48 03 00 05
6	48 01 00 06 / 48 03 00 06
7	48 01 00 07 / 48 03 00 07
8	48 01 00 08 / 48 03 00 08

Aantal circuits	Artikelnummer
9	48 01 00 09 / 48 03 00 09
10	48 01 00 10 / 48 03 00 10
11	48 01 00 11 / 48 03 00 11
12	48 01 00 12 / 48 03 00 12
13	48 01 00 13 / 48 03 00 13
14	48 01 00 14 / 48 03 00 14
15	48 01 00 15 / 48 03 00 15

Artikeloverzicht accessoires

Artikelomschrijving	Artikelnummer
Komfort afsluitkap ¾" bi.dr, voor het afdoppen van een circuitaansluiting	52 00 47 00
Komfort debietmeter 25-135 l/h, instel- en afleesbaar, t.b.v. retoursegment	52 00 49 00
Komfort debietmeter 60-250 l/h, instel- en afleesbaar, t.b.v. retoursegment	52 00 48 00

4880 verdeler

Komfort

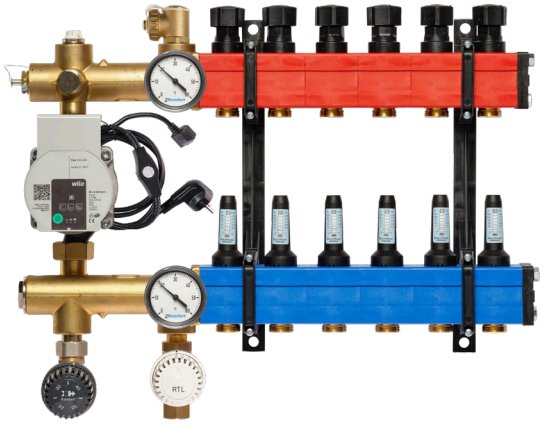

- **Vloerverwarming**
- **Vattenfall/Eneco stadsverwarming**
- **Onderaansluiting**
- **Debietmeters 25-135 l/h**
- **Met terugslagklep**
- **Met retourtemperatuurbegrenzer**

Technische gegevens

Aanvoertemperatuur primair	Vanaf 45 °C tot maximaal 90 °C
Benodigd drukverschil primair	Circa 10 kPa (afhankelijk van benodigd vermogen en temperatuur)
Gemiddeld vermogen per circuit	Circa 750 Watt
Geschikt voor diffusiedichte leidingen	Conform DIN 4726
Maximale werkdruk	10 bar
Drukverschil t.b.v. vloerverwarmingscircuit	Minimaal 25 kPa, bij gemiddeld vermogen circuit
Voedingsspanning circulatiepomp	230 Volt, AC 50 Hz

Maatvoering

Aantal circuits	1	2	3	4	5	6	7	8	9	10	11	12	13	14	15
Hoogte (mm)	430	430	430	430	430	430	430	430	430	430	430	430	430	430	430
Breedte (mm)	320	375	430	485	540	595	650	705	760	815	870	925	980	1035	1090
Diepte (mm)	200	200	200	200	200	200	200	200	200	200	200	200	200	200	200

H.O.H. afstand tussen circuit aanvoer- en retoursegmenten bedraagt 55 mm
H.O.H. afstand tussen primaire aanvoer- en retourafsluiter bedraagt 106 mm

Aansluitdiameters

Primair	¾“ buitendraad, Euroconus
Secundair	¾” buitendraad, Euroconus

Artikeloverzicht

Aantal circuits	Artikelnummer
1	48 80 00 01
2	48 80 00 02
3	48 80 00 03
4	48 80 00 04
5	48 80 00 05
6	48 80 00 06
7	48 80 00 07
8	48 80 00 08

Aantal circuits	Artikelnummer
9	48 80 00 09
10	48 80 00 10
11	48 80 00 11
12	48 80 00 12
13	48 80 00 13
14	48 80 00 14
15	48 80 00 15

Artikeloverzicht accessoires

Artikelomschrijving	Artikelnummer
Komfort afsluitkap ¾” bi.dr, voor het afdoppen van een circuitaansluiting	52 00 47 00
Komfort debietmeter 60-250 l/h, instel- en afleesbaar, t.b.v. retoursegment	52 00 48 00

4885 verdeler

Komfort

- **Vloerverwarming**
- **Essent stadsverwarming**
- **Onderaansluiting**
- **Debietmeters 25-135 l/h**
- **Met terugslagklep**
- **Met retourafsluiter voorzien van thermische stelaandrijving**

Technische gegevens

Aanvoertemperatuur primair	Vanaf 45 °C tot maximaal 90 °C
Benodigd drukverschil primair	Circa 10 kPa (afhankelijk van benodigd vermogen en temperatuur)
Gemiddeld vermogen per circuit	Circa 750 Watt
Geschikt voor diffusiedichte leidingen	Conform DIN 4726
Maximale werkdruk	10 bar
Drukverschil t.b.v. vloerverwarmingscircuit	Minimaal 25 kPa, bij gemiddeld vermogen circuit
Voedingsspanning circulatiepomp	230 Volt, AC 50 Hz

Maatvoering

Aantal circuits	1	2	3	4	5	6	7	8	9	10	11	12	13	14	15
Hoogte (mm)	430	430	430	430	430	430	430	430	430	430	430	430	430	430	430
Breedte (mm)	320	375	430	485	540	595	650	705	760	815	870	925	980	1035	1090
Diepte (mm)	200	200	200	200	200	200	200	200	200	200	200	200	200	200	200

H.O.H. afstand tussen circuit aanvoer- en retoursegmenten bedraagt 55 mm
H.O.H. afstand tussen primaire aanvoer- en retourafsluiter bedraagt 106 mm

Aansluitdiameters

Primair	¾“ buitendraad, Euroconus
Secundair	¾” buitendraad, Euroconus

Artikeloverzicht

Aantal circuits	Artikelnummer
1	48 85 00 01
2	48 85 00 02
3	48 85 00 03
4	48 85 00 04
5	48 85 00 05
6	48 85 00 06
7	48 85 00 07
8	48 85 00 08

Aantal circuits	Artikelnummer
9	48 85 00 09
10	48 85 00 10
11	48 85 00 11
12	48 85 00 12
13	48 85 00 13
14	48 85 00 14
15	48 85 00 15

Artikeloverzicht accessoires

Artikelomschrijving	Artikelnummer
Komfort afsluitkap ¾” bi.dr, voor het afdoppen van een circuitaansluiting	52 00 47 00
Komfort debietmeter 60-250 l/h, instel- en afleesbaar, t.b.v. retoursegment	52 00 48 00

Multizone-verdeler

- **Klantspecifiek; op maat gemaakt**
- **Combineer twee tot vier groepen met één afsluiter**
- **Mogelijk voor alle Komfortverdelers met een rode aanvoerbalk en debietmeters van 25-135 l/uur**
- **Bespaar op stelaandrijvingen, montagetijd, naregelingen en uitbreidingsmodules**
- **Inregelen per groep mogelijk**

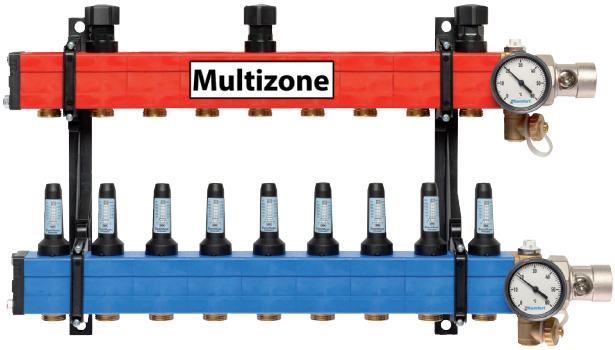

Algemene informatie

Afmetingen	Gelijk aan de standaard Komfortverdelers.
Van de volgende types Komfortverdelers kunnen Multizone-verdelers worden geleverd	4010, 4800, 4801, 4880, 4885

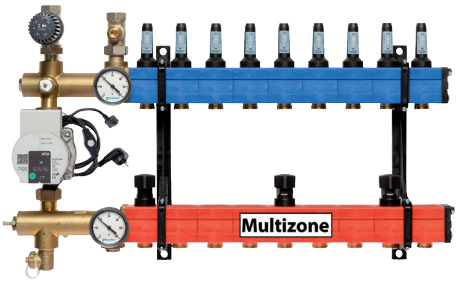

MULTIZONE-verdeler 9 groepen, type 4801
1x 4-groeps Multizone
1x 3-groeps Multizone
1x 2-groeps Multizone

3-groeps MULTIZONE aansluiting rechts

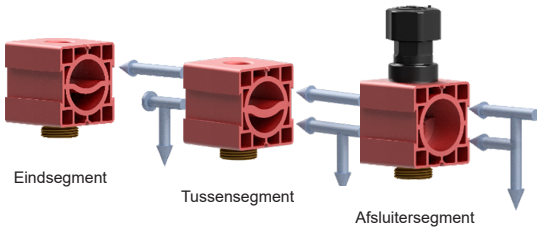

4-groeps MULTIZONE aansluiting links

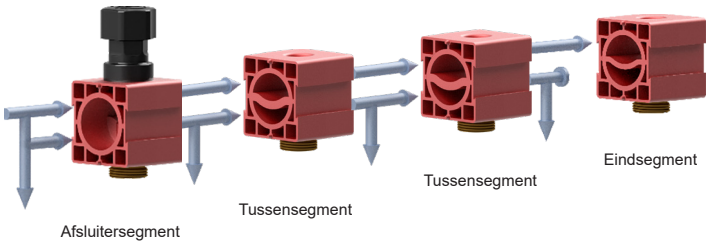

Stel eenvoudig zelf jouw verdeler samen met de Multizone-configurator

Met een Mijn Nathan-account heb je toegang tot de Multizone-configurator. Hiermee configureer je eenvoudig jouw eigen Multizone-verdeler. Heb je nog geen Mijn Nathan-account? Maak deze dan gemakkelijk aan via www.nathan.nl.

4410 verdeler

- **Brineverdeler**
- **Zijaansluiting 1¼”**
- **Debietmeters 200-1050 l/h**
- **Voor 32 mm PE-leiding**

Technische gegevens

Temperatuurbestendigheid	-20 °C tot maximaal 70 °C
Werkdruk	Maximaal 6 bar

Maatvoering

Aantal circuits	2	3	4	5	6	7	8	9	10
Hoogte (mm)	450	450	450	450	450	450	450	450	450
Breedte (mm)	260	360	460	560	660	760	860	960	1060
Diepte (mm)	300	300	300	300	300	300	300	300	300

H.O.H. afstand tussen twee aanvoersegmenten bedraagt 100 mm
Wandafstand tot hart primaire aanvoeraansluiting bedraagt 82 mm
Wandafstand tot hart primaire retouraansluiting 242 mm

Aansluitdiameters

Primair	1¼” binnendraad
Secundair	Knelverbinding voor 32 mm PE-leiding

Artikeloverzicht

Aantal circuits	Artikelnummer
2	44 10 00 02
3	44 10 00 03
4	44 10 00 04
5	44 10 00 05
6	44 10 00 06
7	44 10 00 07
8	44 10 00 08
9	44 10 00 09
10	44 10 00 10

Artikeloverzicht accessoires

Artikelomschrijving	Artikelnummer
Komfort debietmeter 200-1050 l/h, instel- en afleesbaar, t.b.v. retoursegment	50 13 01 40 10

4420 en 4430 verdeler

- **Brineverdeler**
- **Zijaansluiting 2”**
- **Debietmeters 200-1050 l/h**
- **4420: voor 32 mm PE-leiding**
  4430: voor 40 mm PE-leiding

Technische gegevens

Temperatuurbestendigheid	-20 °C tot maximaal 70 °C
Werkdruk	Maximaal 6 bar

Maatvoering

Aantal circuits	2	3	4	5	6	7	8	9	10
Hoogte (mm)	450	450	450	450	450	450	450	450	450
Breedte (mm)	260	360	460	560	660	760	860	960	1060
Diepte (mm)	310	310	310	310	310	310	310	310	310

H.O.H. afstand tussen twee aanvoersegmenten bedraagt 100 mm
Wandafstand tot hart primaire aanvoeraansluiting bedraagt 82 mm
Wandafstand tot hart primaire retouraansluiting 242 mm

Aansluitdiameters

Primair	2” binnendraad
Secundair	Knelverbinding voor 32 mm PE-leiding (4420)
	Knelverbinding voor 40 mm PE-leiding (4430)

Artikeloverzicht

Aantal circuits	Artikelnummer
2	44 20 00 02
3	44 20 00 03
4	44 20 00 04
5	44 20 00 05
6	44 20 00 06
7	44 20 00 07
8	44 20 00 08
9	44 20 00 09
10	44 20 00 10

Aantal circuits	Artikelnummer
2	44 30 00 02
3	44 30 00 03
4	44 30 00 04
5	44 30 00 05
6	44 30 00 06
7	44 30 00 07
8	44 30 00 08
9	44 30 00 09
10	44 30 00 10

Artikeloverzicht accessoires:

Artikelomschrijving	Artikelnummer
Komfort debietmeter 200-1050 l/h, instel- en afleesbaar, t.b.v. retoursegment	50 13 01 40 10

Toebehoren

Elektrothermische stelaandrijving

- **2-punts stelaandrijving**
- **Geschikt voor de Komfort (drukgecompenseerde) inregelafsluiters**
- **Verkrijgbaar in normaal gesloten en normaal geopende uitvoering**
- **Beschikbaar in 24 V en 230 V**

Technische gegevens

Spanning (Vac 0-60 Hz)	24 of 230
Opgenomen vermogen (W)	1
Maximale stroomopname (mA)	< 360 voor max 2 min (24 V) < 550 voor max 100 ms (230 V)
Sluitkracht (N)	100

Maatvoering

Lengte (mm)	Max. 59,2
Breedte (mm)	44,3
Diepte (mm)	48,4
Draadaansluiting (meegeleverde adapter)	M30 x 1,5 (binnendraad)
Lengte aansluitkabel (m)	1

Artikeloverzicht

Artikelomschrijving	Artikelnummer
Komfort elektrothermische stelaandrijving, 230 V, stroomloos gesloten	51 00 26 11
Komfort elektrothermische stelaandrijving, 230 V, stroomloos geopend	51 00 27 01
Komfort elektrothermische stelaandrijving, 24 V, stroomloos gesloten	51 00 27 11
Komfort elektrothermische stelaandrijving, 24 V, stroomloos geopend	51 00 27 21
Komfort afsluiteradapter voor stelaandrijving, hoge uitvoering (binnendraad)	51 00 26 21

Elektromotorische stelaandrijving

- **Voor montage op de Komfort (drukgecompenseerde) inregel-afsluiters en 3-wegmengkraan**
- **3-punts stelaandrijving**
- **Met handverstelling**
- **Met standaanduiding**

Technische gegevens

Spanning (V)	230
Opgenomen vermogen (W)	6
Sluitkracht (N)	> 90
Looptijd (s/mm)	60
Beschermingsklasse	IP 40
Maximale verstelling (mm)	5,5
Maximale mediumtemperatuur (°C)	110

Maatvoering

Breedte (mm)	48
Hoogte (mm)	72
Lengte (mm)	82,5
Draadaansluiting	M30 x 1,5
Lengte aansluitkabel (m)	1,5, 3-aderig

Artikeloverzicht

Artikelomschrijving	Artikelnummer
Komfort elektromotorische stelaandrijving	51 00 00 50

Vul- aftapkraan

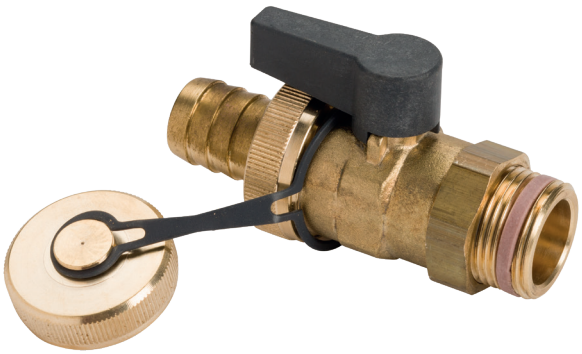

- **Met o-ringafsluiting op de spindel**
- **Groot vul- en aftapvermogen**

Technische gegevens

Nominale doorlaat	DN 20
Aansluiting	G ¾” buitendraad, zelfdichtend
Maximale werkdruk (bar)	16
Maximale bedrijfstemperatuur (°C)	120
Materiaal	Messing

Maatvoering

Lengte (mm)	91,5
Breedte (mm)	34

Artikeloverzicht

Artikelomschrijving	Artikelnummer
Komfort vul- aftapkraan, DN 20	51 00 22 10

Drukgecompenseerde inregelafsluiter

Komfort

- **Voor verwarmings- en koelsystemen**
- **Druk-onafhankelijke debietregeling**
- **Extern zichtbaar voor-instelbaar**
- **Blokkeerbaar**
- **Met meetnippels**
- **Uitbreidbaar met elektrothermische/ -motorische stelaandrijving of thermostaatknop**

Technische gegevens

Nominale doorlaat	DN 15 LF (Low Flow), DN 15, DN 20*, DN 25
Maximale werkdruk (bar)	16 (*25)
Bedrijfstemperaturen (˚C)	-10 → +120
Materiaal	Behuizing gemaakt van ontzinkingsbestendig messing, spindel van RVS, meetnippels van messing
Draad aansluiting	Binnendraad:Conform EN 10226 Buitendraad: Conform ISO 228
Geschikt voor	Water of water en ethyleen/polypropyleen-glycol mengsels tot max. 50%; PH waarde tussen 6,5 en 10

Artikeloverzicht

Artikelnummer	DN	PN	Kvs	Instelbereik	Aansluiting	L [mm]	H [mm]	Gewicht [KG]
51001851	15	16	0,5	30-210 l/h	Rp ½” - R ½”	98,5	100	0,6
51001887	15	16	1,8	150-1050 l/h	Rp ½” - R ½”	98,5	100	0,6
51001852	20	16	1,8	150-1050 l/h	Rp ¾” - R ¾”	106	100	0,7
51001853	20	25	3,1	250-1800 l/h	Rp ¾” - R ¾”	122,7	112,6	1,2
51001854	25	25	4,1	400-2500 l/h	Rp 1” - R 1”	136	112,3	1,5
51001889	25	16	4,0	300-2000 l/h	Rp 1” - R 1”	154	154	1,8

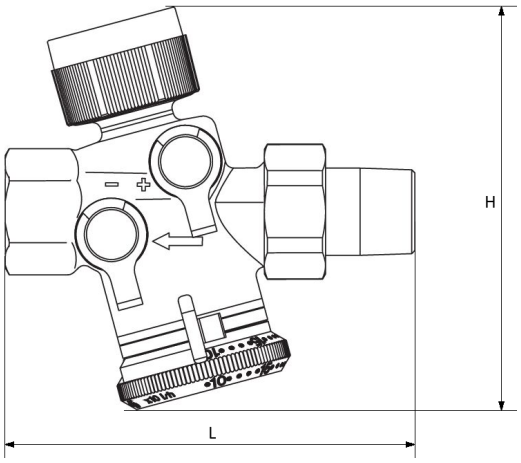

Voorinstelbaar inregelventiel (met vul- aftapkraan)

Komfort

- **Voor verwarmings- en koelsystemen**
- **Extern zichtbaar voor-instelbaar**
- **Blokkeerbaar**
- **Met meetnippels**
- **Met binnendraad**
- **Met (optionele) vul-aftap adapter**

51002037

Technische gegevens

Nominale doorlaat	DN 15, DN 20, DN 25, DN 32, DN 40, DN 50
Maximale werkdruk (bar)	25
Bedrijfstemperaturen (˚C)	-20 → +150
Materiaal	Behuizing, kopstuk, spindel en afsluitkegel gemaakt van ontzinkingsbestendig messing
Draad aansluiting	Binnendraad:Conform EN 10226
Geschikt voor:	Water of water en ethyleen/polypropyleen-glycol mengsels tot max. 50%; PH waarde tussen 6,5 en 10

Artikeloverzicht

Artikelnummer	DN	PN	Kvs	Instelbereik	Aansluiting	L [mm]	H [mm]	Gewicht [KG]
51002031	15	25	3,9	200-800 l/h	Rp ½”	72	129	0,57
51002032	20	25	6,9	300-1500 l/h	Rp ¾”	84	136	0,67
51002033	25	25	11,0	350-2000 l/h	Rp 1”	98	147	0,99
51002034	32	25	20,8	900-4000 l/h	Rp 1¼”	116	157	1,44
51002035	40	25	28,7	1500-6000 l/h	Rp 1½”	124	164	1,80
51002036	50	25	42,9	2000-9000 l/h	Rp 2”	155	184	6,10
51002037	-	-	-	-	G¾” (bu)	37	42	0,09

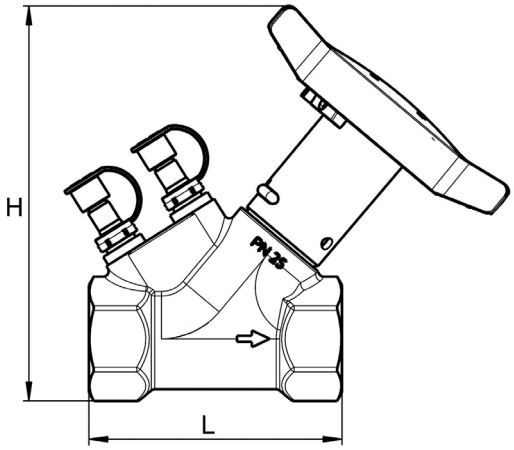

Inregelafsluiter

- **Voorinstelbaar**
- **Met meet- en aftapventielen**
- **Met binnendraad**
- **Uitbreidbaar met elektrothermische/ -motorische stelaandrijving of thermostaatkop**

Technische gegevens

Nominale doorlaat	DN 15, DN 20, DN 25
Maximale werkdruk (bar)	16
Bedrijfstemperaturen (°C)	-10 - 80
Materiaal	Ontzinkingsbestendig messing
Kvs-waarde	DN 15: 1,7 DN 20: 2,7 DN 25: 3,6

Maatvoering

DN 15, ½” binnendraad (mm)	84 (l) x 116 (h)*
DN 20, ¾” binnendraad (mm)	97,5 (l) x 119 (h)*
DN 25, 1” binnendraad (mm)	110 (l) x 136 (h)*
Draadaansluiting aandrijving	M30 x 1,5

* Hoogte gemeten vanaf de kern

Artikeloverzicht

Artikelomschrijving	Artikelnummer
Komfort inregelafsluiter, DN 15	51 00 18 79
Komfort inregelafsluiter, DN 20	51 00 18 80
Komfort inregelafsluiter, DN 25	51 00 18 84

Vuilfilter

Komfort

- **Groot opnamevermogen**
- **Eenvoudig reinigbaar**
- **100 mazen per cm²**

Technische gegevens

Nominale doorlaat	DN 15, DN 20, DN 25, DN 32, DN 40, DN 50
Maximale werkdruk (bar)	25
Maaswijdte (mm)	DN 15/20: 0,5
	DN 25/32/40 0,6
	DN 50: 0,75
Maximale bedrijfstemperatuur (°C)	150
Materiaal	DN 15/20/50: CR Messing (schroefdop: messing, zeef: RVS)
	DN 25/32/40: Brons (schroefdop: messing, zeef: RVS)
Kvs-waarde	DN 15: 4,44
	DN 20: 8,09
	DN 25: 13,4
	DN 32: 23,9
	DN 40: 32,5
	DN 50: 53,54

Maatvoering

DN 15, ½” binnendraad (mm)	65 (l) x 37 (h)*
DN 20, ¾” binnendraad (mm)	75 (l) x 46 (h)*
DN 25, 1” binnendraad (mm)	90 (l) x 61 (h)*
DN 32, 1¼” binnendraad (mm)	112 (l) x 73 (h)*
DN 40, 1½” binnendraad (mm)	120 (l) x 82 (h)*
DN 50, 2” binnendraad (mm)	150 (l) x 97 (h)*

* Hoogte gemeten vanaf de kern

Artikeloverzicht

Artikelomschrijving	Artikelnummer
Komfort vuilfilter, DN 15	51 00 39 95
Komfort vuilfilter, DN 20	51 00 40 05
Komfort vuilfilter, DN 25	51 00 40 10
Komfort vuilfilter, DN 32	51 00 40 20
Komfort vuilfilter, DN 40	51 00 40 30
Komfort vuilfilter, DN 50	51 00 40 45

Kogelkraan

Komfort

- **Met o-ringafsluiting op de spindel**
- **Verhoogde handgreep**
- **Kogel met volle doorlaat**
- **Knevelgreep**
- **Met of zonder aftapkraan beschikbaar**

Technische gegevens

Nominale doorlaat	DN 15, DN 20, DN 32, DN 40, DN 50
Maximale werkdruk (bar)	16
Maximale bedrijfstemperatuur (°C)	100
Materiaal	Messing, vernikkeld

Maatvoering

DN 15, ½” binnendraad (mm)	50 (l) x 68 (h)*
DN 20, ¾” binnendraad (mm)	54 (l) x 73 (h)*
DN 25, 1” binnendraad (mm)	67 (l) x 77 (h)*
DN 32, 1¼” binnendraad (mm)	77 (l) x 116 (h)*
DN 40, 1½” binnendraad (mm)	90 (l) x 122 (h)*
DN 50, 2” binnendraad (mm)	106 (l) x 129 (h)*

* Hoogte gemeten vanaf de kern

Artikeloverzicht

Artikelomschrijving	Artikelnummer
Komfort kogelkraan, DN 15, zonder aftapkraan	51 00 38 00
Komfort kogelkraan, DN 20, met aftapkraan	51 00 38 10
Komfort kogelkraan, DN 25, met aftapkraan	51 00 38 15
Komfort kogelkraan, DN 25, zonder aftapkraan	51 00 38 20
Komfort kogelkraan, DN 32, zonder aftapkraan	51 00 38 30
Komfort kogelkraan, DN 40, zonder aftapkraan	51 00 38 40
Komfort kogelkraan, DN 50, zonder aftapkraan	51 00 38 50

Filterkogelkraan

Komfort

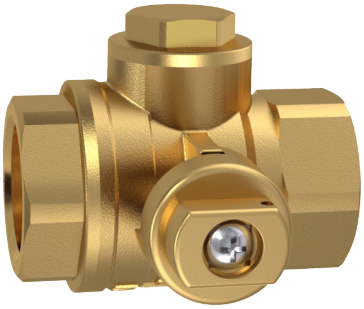

- **Kraan met geïntegreerd filter**
- **RVS filter met een maaswijdte van 0,5 mm of 0,7 mm**
- **Geschikt voor verwarming en koeling**
- **Filter is eenvoudig te reinigen door de kraan dicht te draaien**

Technische gegevens

Nominale doorlaat	DN 20, DN 25, DN 32, DN 40, DN 50
Maximale werkdruk (bar)	16
Maximale bedrijfstemperatuur (°C)	-20 - 120
Materiaal	Ontzinkingsbestendig messing
Kvs-waarde met filter 0.5 (*0.7 mm filter)	DN 20: 5 DN 25: 10 DN 32: 17 DN 40: 19 (*33) DN 50: 21 (*55)

Maatvoering

DN 20, ¾” binnendraad (mm)	60 (l) x 42 (h)*
DN 25, 1” binnendraad (mm)	71 (l) x 46 (h)*
DN 32, 1¼” binnendraad (mm)	84 (l) x 53,5 (h)*
DN 40, 1½” binnendraad (mm)	93 (l) x 60,5 (h)*
DN 50, 2” binnendraad (mm)	119 (l) x 68,5 (h)*

* Hoogte gemeten vanaf de kern

Artikeloverzicht

Artikelomschrijving	Artikelnummer
Komfort kogelkraan met filter DN 20 ¾” binnendraad	51 00 41 10
Komfort kogelkraan met filter DN 25 1” binnendraad	51 00 41 20
Komfort kogelkraan met filter DN 32 1¼” binnendraad	51 00 41 30
Komfort kogelkraan met filter DN 40 1½” binnendraad	51 00 41 40
Komfort kogelkraan met filter DN 50 2” binnendraad	51 00 41 50
Komfort kogelkraan met filter DN 40 1½” binnendraad (met 0.7 mm filter)	51 00 41 45
Komfort kogelkraan met filter DN 50 2” binnendraad (met 0.7 mm filter)	51 00 41 55

Magneet vuilafscheider

- **Zeer efficiënte vuilafscheiding**
- **Snelle en eenvoudige reiniging**
- **Veilige, krachtige magneet**
- **Lage weerstand**
- **Geen afsluiters nodig**

Technische gegevens

Nominale doorlaat	DN 25
Maximale werkdruk (bar)	PN 10
Maximale temperatuur (°C)	100
Materiaal	Messing
Nominaal Kvs-waarde debiet (m^3 / uur)	0.0 - 2.0
Aansluitingen	Rp 1“ (binnendraad)

Maatvoering

Magneet vuilafscheider (mm)	180 (h) x 90 (b) x 152 (d)

Artikeloverzicht

Artikelomschrijving	Artikelnummer
Komfort magneet vuilafscheider 1” binnendraad	51 00 41 00

3-wegmengkraan

Komfort

- **Voor verwarmings- en koelsystemen**
- **Voor het mengen van twee vloeistoftemperaturen tot de gewenste uitstroomtemperatuur**
- **Uitbreidbaar met elektrothermische of elektromotorische stelaandrijving**
- **Wartels los meegeleverd**

Technische gegevens

Nominale doorlaat	DN 20, DN 25, DN 40
Aansluitingen	DN 20: 1” buitendraad, vlakdichtend DN 25: 1¼” buitendraad, vlakdichtend DN 40: 2” buitendraad, vlakdichtend
Maximale werkdruk (bar)	16
Bedrijfstemperaturen (°C)	-10 t/m 120
Materiaal	Brons
Kvs-waarde	DN 20: 4,0 DN 25: 5,7 DN 40: 8,5

Maatvoering

DN 20 (mm)	80 (l) x 88 (h)
DN 25 (mm)	90 (l) x 91 (h)
DN 40 (mm)	115 (l) x 103 (h)
Draadaansluiting aandrijving	M30 x 1,5

Artikeloverzicht

Artikelomschrijving	Artikelnummer
Komfort 3-wegmengkraan, DN 20	51 00 00 30
Komfort 3-wegmengkraan, DN 25	51 00 00 40
Komfort 3-wegmengkraan, DN 40	51 00 00 45

Terugslagklep

Komfort

- **Veerbelast**
- **Rubberen afdichting**
- **Geschikt voor horizontale en verticale montage**

Technische gegevens

Nominale doorlaat	DN 20, DN 25, DN 32, DN 40, DN 50
Maximale werkdruk (bar)	DN 20/25/32: 16 DN 40/50: 25
Minimaal openingsdrukverschil (kPa)	DN 20/25/32: 15 DN 40/50: 4
Temperatuurbereik (°C)	-10 t/m 120
Materiaal	DN 20/25/32: CR Messing DN 40/50: Brons
Kvs-waarde	DN 20: 7,4 DN 25: 13,8 DN 32: 21,8 DN 40: 44,0 DN 50: 68.0

Maatvoering

DN 20, ¾” binnendraad (mm)	75 (l) x 61,5 (h)*
DN 25, 1” binnendraad (mm)	90 (l) x 74,5 (h)*
DN 32, 1¼” binnendraad (mm)	110 (l) x 81 (h)*
DN 40, 1½” binnendraad (mm)	107 (l) x 80 (h)*
DN 50, 2” binnendraad (mm)	124 (l) x 92 (h)*

* Hoogte gemeten vanaf de kern

Artikeloverzicht

Artikelomschrijving	Artikelnummer
Komfort terugslagklep, DN 20	51 00 01 60
Komfort terugslagklep, DN 25	51 00 01 70
Komfort terugslagklep, DN 32	51 00 01 72
Komfort terugslagklep, DN 40	51 00 00 74
Komfort terugslagklep, DN 50	51 00 00 76

Aanleg thermostaat

- **Omschakeling tussen verwarmen en koelen**
- **T.b.v. Uponor naregeling**
- **Potentiaal vrij contact**

Technische gegevens

Stekker voedingseenheid

Spanning (VAC/Hz)	230, 50
Opgenomen vermogen (VA)	1
Omgevingstemperatuur (°C)	0 - 40, geen condensvorming toegestaan
Maatvoering (mm)	75 (h) x 43 (b) x (38 +37)

Schakelcontact (gasdicht)

Spanning maximaal (V)	24
Stroom maximaal (A)	0,5
Contact gesloten (koelbedrijf) (°C)	Temperatuur < 20
Contact geopend (verwarmingsbedrijf)	Temperatuur > 23
Kabel	2-aderig, lengte 2 meter
Voeding spanningsloos	Contact geopend (verwarmingsbedrijf)

Temperatuursensor

Element	NTC
Omgevingstemperatuur (°C)	-5 t/m 105
Kabel	Dubbel geïsoleerd, lengte 2 meter

Artikeloverzicht

Artikelomschrijving	Artikelnummer
Komfort 5600 thermostaat	56 00 20 00

Warm tapwater boilers

- **Geschikt voor flexibiele opstellingsmogelijkheden in combinatie met warmtepompen**
- **Inclusief 120 mm inspectieopening**
- **Inclusief thermometer**

Technische gegevens

Inhoud (L)	220, 300, 400
Netto inhoud (L)	211,9, 278,5 en 372,3
Aansluitingen	CV zijdig: 220: ¾", 300 en 400: 1" buitendraad, sanitair 220: ¾", 300 en 400: 1" buitendraad
Maximale werkdruk (bar)	220: 6, 300 en 400: 10
Bedrijfstemperatuur (°C)	Maximaal 98
Materiaal tank/ Anode	Geëmailleerd staal. Anode: Magnesium (standaard) / Titanium (optioneel)
Gewicht leeg (kg)	220: 80, 300: 115, 400: 133
Energielabel	C
Spiraaloppervlak (m²)	220: 1,4 , 300 en 400: 1,6
Over te brengen warmtepompvermogen (kW)	220: 5,6 , 300 en 400: 6,4

Maatvoering

Artikelomschrijving	Afmetingen (mm)
WTB220	ø 600 x 1650 (h)
WTB300	ø 676 x 1635 (h)
WTB400	ø 774 x 1692 (h)

Artikeloverzicht

Artikelomschrijving	Artikelnummer
Komfort warm tapwater boiler 220 liter WTB220	58 00 52 20
Komfort warm tapwater boiler 300 liter WTB300	58 00 53 00
Komfort warm tapwater boiler 400 liter WTB400	58 00 54 00
Komfort titanium anode WTB 220/300	58 00 55 32
Komfort titanium anode WTB 400	58 00 55 33

Warm tapwater boiler/buffer combinatie WTB200B50

- **RVS & buffervat**
- **Zeer goede gelijkwaardigheidveklaring**
- **Energielabel A**
- **Toepasbaar met modulerende warmtepompen tot 18 kW**

Technische gegevens

Inhoud (L)	Boiler: 200L, Buffer: 50L
Netto inhoud (L)	Boiler: 185L, Buffer: 50L
Aansluitingen	Spiraal (cv): 1” binnendraad Sanitair: koud in 1” binnendraad, warm uit ¾” binnendraad
Maximale werkdruk (bar)	8
Bedrijfstemperatuur (°C)	Maximaal 90
Materiaal tank	RVS (geen anode nodig)
Gewicht leeg (kg)	83
Energielabel	A
Spiraaloppervlak (m²)	2
Over te brengen warmtepompvermogen (kW)	9,1

Maatvoering

Artikelomschrijving	Afmetingen (mm)
WTB200B50	ø 600 x 1670 (h)

Artikeloverzicht

Artikelomschrijving	Artikelnummer
Komfort warm tapwater boiler 200L + buffer 50L	58 00 52 50

Warm tapwater boiler/buffer combinatie WTB300B80

- **RVS boiler & buffervat**
- **Zeer goede gelijkwaardigheidveklaring**
- **Energielabel A**
- **Toepasbaar met modulerende warmtepompen tot 24 kW**

Technische gegevens

Inhoud (L)	Boiler: 300L, Buffer: 80L
Netto inhoud (L)	Boiler: 281L, Buffer: 80L
Aansluitingen	Spiraal (cv): 1” binnendraad Sanitair: koud in 1” binnendraad, warm uit ¾” binnendraad
Maximale werkdruk (bar)	8
Bedrijfstemperatuur (°C)	Maximaal 90
Materiaal tank	RVS (geen anode nodig)
Gewicht leeg (kg)	106
Energielabel	A
Spiraaloppervlak (m²)	2,6
Over te brengen warmtepompvermogen (kW)	11,8

Maatvoering

Artikelomschrijving	Afmetingen (mm)
WTB300B80	ø 650 x 1985 (h)

Artikeloverzicht

Artikelomschrijving	Artikelnummer
Komfort warm tapwater boiler 300L + buffer 80L	58 00 53 80

Warm tapwater boiler WTB260

- **Roestvast stalen boiler**
- **De tapwaterboiler is zeer smal en licht**
- **Geschikt voor flexibele opstellingsmogelijkheden**
- **Voorzien van uitmuntende gelijkwaardigheidsverklaringen**
- **Energielabel A**
- **Toepasbaar met verschillende warmtepompen in de range van 6 tot 10 kW**

Technische gegevens

Inhoud (L)	260
Netto inhoud (L)	249
Aansluitingen	1” binnendraad, sanitair: ¾” binnendraad
Maximale werkdruk (bar)	8
Bedrijfstemperatuur (°C)	Maximaal 90
Materiaal tank	RVS (geen anode benodigd)
Gewicht leeg (kg)	63
Energielabel	A
Spiraaloppervlak (m²)	1,5
Over te brengen warmtepompvermogen (kW)	6,8 kW

Maatvoering

Artikelomschrijving	Afmetingen (mm)
WTB260	ø 600 x 1920 (h)

Artikeloverzicht

Artikelomschrijving	Artikelnummer
Komfort warm tapwater boiler 260 liter WTB260	58 00 52 60

Seriële buffervaten

- **Geschikt voor verwarmen en koelen**
- **Dampdicht geïsoleerd**

Technische gegevens

Inhoud (L)	40, 100
Aansluitingen	DN 25: 1” binnendraad
Maximale werkdruk (bar)	6
Bedrijfstemperaturen (°C)	6 - 95
Materiaal tank	Staal
Gewicht (leeg) (kg)	18 (WPSK 40), 31 (WPSK 100)
Energielabel	B (WPSK 40), C (WPSK 100)

Maatvoering

Artikelomschrijving	Afmetingen (mm)
WPSK 40 (mm)	495 (h) x 450 (b)
WPSK 100 (mm)	1010 (h) x 450 (b)

Artikeloverzicht

Artikelomschrijving	Artikelnummer
Komfort CV-buffervat WPSK 40L	58 00 50 40
Komfort CV-buffervat WPSK 100L	58 00 51 00

Ventilatieschakelaars en -sensoren

- **Regelcomponenten voor MetroTherm ventilatiewarmtepompen**
- **Toe te passen met Metro Air Aqua's en Metro Combi Blueline**
- **Draadloze communicatie met de I/O module**

Technische gegevens

Gewicht per unit (g)	125
Temperatuurtoepassingsgrenzen (°C)	0 tot 40
Vochtigheidstoepassingsgrenzen	0 - 90% (niet condenserend)
Beschermingsklasse	IP30
Communicatiefrequentie (MHz)	868.3

Maatvoering

Artikelnummer	Afmetingen (mm)
58 00 30 00	100 x 100 x 25
58 00 30 10	100 x 100 x 25
58 00 30 20	100 x 102 x 28
58 00 30 30	84 x 84 x 15
58 00 30 40	84 x 84 x 15

Artikeloverzicht

Artikelomschrijving	Artikelnummer
Komfort draadloze CO2 sensor	58 00 30 00
Komfort draadloze RH vochtigheidssensor	58 00 30 10
Komfort draadloze standschakelaar sensor gestuurd	58 00 30 30
Komfort draadloze standschakelaar standaard	58 00 30 40
Komfort draadloze I/O module	58 00 30 20

Vlotterontluchter

- **Automatische vlotterontluchter**
- **Met waterslot**
- **Reinigen en vervangen mogelijk onder systeemdruk**
- **Zowel voor water als water/glycol mengsels geschikt**
- **Voor verwarmings- en koelinstallaties**

Technische gegevens

Maximale werkdruk (bar)	10
Temperatuurbereik (°C)	0 - 110
Materiaal	Brons

Maatvoering

Afmetingen (mm)	ø 47 x 98 (h)
Draadaansluiting	½” bu

Artikeloverzicht

Artikelomschrijving	Artikelnummer
Komfort automatische vlotterontluchter met terugslagklep ½”	51 00 50 10

Betonsokkelset

- **Deze betonsokkelset vereenvoudigt het stabiel, vlak en dragend plaatsen van de alpha innotec LWD, LWDV en Hybrox 5 en 8 warmtepompen**
- **Voorzien van M10 RVS schroefhulzen voor de montage van de bodemconsole**

Omschrijving

Montage	Per plaat zijn 4 gaten in de hoeken aangebracht voor de eventuele montage van extra trillingsdempers (niet meegeleverd).
Voet	Twee gewapende betonplaten van 750 x 300 x 80mm (gewicht ongeveer 40 kg per stuk) De betonplaten zijn voorzien van ieder 2 stuks M10 RVS schroefhulzen voor de montage van de LWD(V) en Hybrox bodemconsole (niet meegeleverd).
Plaatsing	De betonsokkelset met warmtepomp uitsluitend direct op de grond of hoogstens 3 meter boven het maaiveld plaatsen (bijvoorbeeld garagedak) i.v.m. omwaaien als gevolg van hoge windsnelheid.

Maatvoering

Breedte (mm)	300
Diepte (mm)	750
Hoogte (mm)	80

Artikeloverzicht

Artikelomschrijving	Artikelnummer
Komfort betonsokkelset alpha innotec	59 00 20 00

2-wegklep met motor

- **Regelbare 2-weg klep met roterende aandrijving**
- **Toepasbaar in 3-pijps systemen (2x 2-wegkleppen met regelaar)**
- **Door unieke regeling geen menging van warmte en koude circuits**
- **Compact, makkelijke installatie en onderhoudsvrij**
- **Komfort regelaar ten behoeve van '2 x 2-wegklep (24V) + pomp (230V)' regeling voor aansturing via Uponor Smatrix Pulse regelmodule**

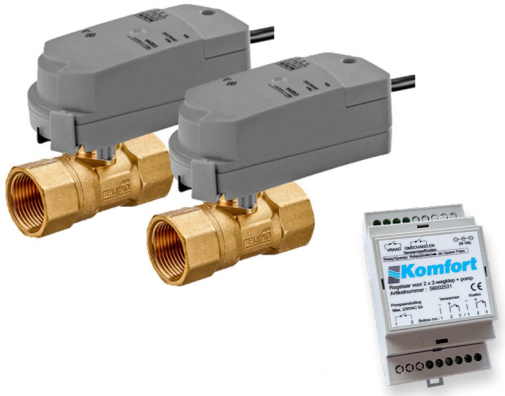

Regelaar voor 2x 2-wegklep + pomp

Technische gegevens

Aansluitingen	DN 15: binnendraad ISO 7-1, Rp ½" DN 20: binnendraad ISO 7-1, Rp ¾" DN 25: binnendraad ISO 7-1, Rp 1"
Maximale werkdruk (bar)	25
Kvs-waarde	DN 15: 4.8 DN 20: 8.0 DN 25: 7.0
Bedrijfstemperatuur (°C)	2 - 90
Medium	Koud en warm water, water met glycol tot max. 50% vol.
Materiaal klephuis/spindel/kogel	Messing/messing/verchroomd messing
Materiaal spindelpakking/zitting	EPDM O-ring/PTFE, O-ring EPDM
Kenmerken motoraansturing 2-wegklep	
Draaimoment (Nm)	1
Nominale spanning (V)	AC/DC 24V
Looptijd 2-wegklep (sec)	75 (90°)
Kenmerken Komfort regelaar 2 x 2-wegklep (24V) + pomp (230V)	
Bedrijfstemperatuur (°C)	-20°C tot +60°C
IP rating	IP20
Voedingsspanning (VDC)	24V
Pomprelais contact	6A/250VAC ohmse belasting of 6A/30VDC ohmse belasting
Wachttijd tussen schakelingen (sec)	80 - 260

Maatvoering

Maatvoering 2-wegklep, inclusief motor / gewicht

DN 15 (mm)	99 (l) x 80 (h) x 46 (b) / 370 gr
DN 20 (mm)	105 (l) x 84 (h) x 46 (b) / 440 gr
DN 25 (mm)	112 (l) x 90 (h) x 46 (b) / 560 gr

Artikeloverzicht

Artikelomschrijving	Artikelnummer
Komfort 1x2-wegklep ½" DN15 incl. 24V aandrijving	51 00 01 06
Komfort 1x2-wegklep ¾" DN20 incl. 24V aandrijving	51 00 01 11
Komfort 1x2-wegklep 1" DN25 incl. 24V aandrijving	51 00 01 21
Komfort 1x2-wegklep ½" DN15 incl. 230V aandrijving *	51 00 01 07
Komfort 1x2-wegklep ¾" DN20 incl. 230V aandrijving *	51 00 01 12
Komfort 1x2-wegklep 1" DN25 incl. 230V aandrijving *	51 00 01 22
Komfort regelaar 2 x 2-wegklep (24V) + pomp (230V)	56 00 25 31

* De 230V 2-wegkleppen kunnen niet gecombineerd worden met de Komfort regelaar (56002531)

6-wegklep met motor

- **Regelbare 6-weg kogelkraan met roterende aandrijving**
- **Drie functionele standen; verwarmen, koelen en volledig gesloten**
- **Zeer compact en onderhoudsvrij**
- **Voor gesloten koud- en warmwatersystemen**
- **Komfort 3-standenregelaar voor aansturing via Uponor Smatrix Pulse regelmodule**

3 standen regelaar
voor 6-wegklep + pomp

Technische gegevens

Aansluitingen	DN 15: binnendraad ISO 7-1, Rp ½” DN 20: binnendraad ISO 7-1, Rp ¾” DN 25: binnendraad ISO 7-1, Rp 1”
Maximale werkdruk (bar)	16
Kvs-waarde	DN 15: 1.8 DN 20: 4 DN 25: 6.3
Bedrijfstemperatuur (°C)	6 - 80
Materiaal	Messing (vernikkeld)
Kenmerken motor aansturing 6-weg klep	
Draaimoment voor DN 15 / DN 20 klep (Nm)	5
Draaimoment voor DN 25 klep (Nm)	10
Modulerend (V)	2...10
Nominale spanning (V)	AC/DC 24
Looptijd motor 90° (sec)	90

Maatvoering

Maatvoering 6-wegklep (excl. motor) / gewicht	
DN 15 (mm)	118 (h) x 79 (l) x 54 (b) / 0,99 kg
DN 20 (mm)	146 (h) x 100+ (l) x 70 (b) / 2,0 kg
DN 25 (mm)	171 (h) x 120 (l) x 84,5 (b) / 3,6 kg
Maatvoering motor (excl. handel [+40 mm], excl. thule [+ 53 mm]) / gewicht	
DN 15 (mm)	85 (h) x 127 (l) x 71 (b) / 0,47 kg
DN 20 (mm)	85 (h) x 127 (l) x 71 (b) / 0,47 kg
DN 25 (mm)	83 (h) x 135 (l) x 85 (b) / 0,72 kg

Artikeloverzicht

Artikelomschrijving	Artikelnummer
Komfort 6-weg klep DN 15 met motor	51 00 01 05
Komfort 6-weg klep DN 20 met motor	51 00 01 10
Komfort 6-weg klep DN 25 met motor	51 00 01 20
Komfort 3 standen regelaar voor 6-wegklep	56 00 25 30

Buffervaten

Komfort

- **Elektrisch element aansluiting middels flenzen**
- **Isolatiemantels beschikbaar voor verwarmen en/of koelen**
- **Met stratificatortechnologie voor optimale temperatuurgelaagdheid**
- **Gedimentioneerd voor lage doorstroomsnelheden**

Elektrisch element

Technische gegevens

Normering	DIN EN 12897
Flensaansluitingen	3 of 4 flensaansluitingen DN80 (In/out/stratifikator), afhankelijk van type
Inhoud (L)	500, 750, 1000, 1200
Temperatuurgelaagdheid	Middels stratificator
Hijs-ogen	2 stuks
Maximale werkdruk (bar)	6
Maximale temperatuur (˚C)	95
Energie rendement klasse	C (met isolatie)
Materiaal	Staal
Kleur	RAL 9005
Aansluiting elektrisch element (TPK210-12 6,6KW)	3 x 230V/50Hz, 3 x 16 Amp
Aansluiting elektrisch element (TPK210-12 12KW)	400V/50Hz, 3 x 25 Amp

Maatvoering

Inhoud (L)	500	750	1000	1200
Hoogte (mm)	1331	1831	2249	1989
Breedte (mm, ex. aansluitingen)	Ø 790	Ø 790	Ø 790	Ø 950
Gewicht (kg)	120	150	175	190

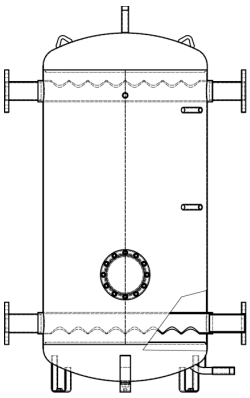

Buffervat cascade

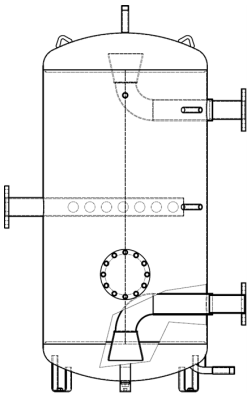

Buffervat regulier

Artikeloverzicht

Artikelomschrijving	Artikelnummer
Komfort buffervat 500L	58 00 28 05
Komfort buffervat 750L	58 00 28 06
Komfort buffervat 1000L	58 00 28 07
Komfort buffervat 1200L	58 00 28 08
Komfort isolatie buffervat 500L verwarmen	58 00 28 09
Komfort isolatie buffervat 750L verwarmen	58 00 28 10
Komfort isolatie buffervat 1000L verwarmen	58 00 28 11
Komfort isolatie buffervat 1200L verwarmen	58 00 28 12
Komfort isolatie buffervat 500L koelen	58 00 28 13
Komfort isolatie buffervat 750L koelen	58 00 28 14
Komfort isolatie buffervat 1000L koelen	58 00 28 15
Komfort isolatie buffervat 1200L koelen	58 00 28 16
Komfort isolatie buffervat 500L verwarmen koelen	58 00 28 27
Komfort isolatie buffervat 750L verwarmen koelen	58 00 28 28
Komfort isolatie buffervat 1000L verwarmen koelen	58 00 28 29
Komfort isolatie buffervat 1200L verwarmen koelen	58 00 28 30
Komfort cascadevat 500L	58 00 28 02
Komfort cascadevat 750L	58 00 28 04
Komfort cascadevat 1000L	58 00 28 17
Komfort cascadevat 1200L	58 00 28 18
Komfort isolatie cascadevat 500L verwarmen	58 00 28 19
Komfort isolatie cascadevat 750L verwarmen	58 00 28 20
Komfort isolatie cascadevat 1000L verwarmen	58 00 28 21
Komfort isolatie cascadevat 1200L verwarmen	58 00 28 22
Komfort isolatie cascadevat 500L koelen	58 00 28 23
Komfort isolatie cascadevat 750L koelen	58 00 28 24
Komfort isolatie cascadevat 1000L koelen	58 00 28 25
Komfort isolatie cascadevat 1200L koelen	58 00 28 26
Komfort isolatie cascadevat 500L verwarmen en koelen	58 00 28 31
Komfort isolatie cascadevat 750L verwarmen en koelen	58 00 28 32
Komfort isolatie cascadevat 1000L verwarmen en koelen	58 00 28 33
Komfort isolatie cascadevat 1200L verwarmen en koelen	58 00 28 34

Artikeloverzicht accessoires

Artikelomschrijving	Artikelnummer
Komfort elektrisch element TPK210-12 6,6KW	58 00 28 03
Komfort elektrisch element TPK210-12 12KW	58 00 28 01

Dampdichte koelisolatie bij koelen en verwarmen

Indien de buffer geschikt moet zijn voor koelen en verwarmen, dient er naast een dampdichte koelisolatie ook een isolatie voor het verwarmen en koelen te worden besteld. Neem bij vragen contact op met onze Sales Advisors.

Scheidingswisselaar

Komfort

- **Scheiding tussen collectieve bron en warmtepomp**
- **Voor scheiding van systemen met te hoge druk**
- **Hoog rendement**
- **Inclusief dampdichte isolatie**
- **Op te hangen met montagebeugel (optioneel)**
- **Geschikt voor alpha innotec warmtepompen**

Technische gegevens

Scheidingswisselaar	3 kW geïsoleerd	6 kW geïsoleerd	9 kW geïsoleerd
Type wisselaar, aantal platen	GBE 240H-20 Platen	GBE 240H-30 Platen	GBE 240H-40 Platen
Materiaal	Roestvast staal (koper soldeer)	Roestvast staal (koper soldeer)	Roestvast staal (koper soldeer)
Maximale druk bronzijde (bar)	16	16	16
Aansluiting	4 x ¾” buitendraad	4 x ¾” buitendraad	4 x ¾” buitendraad
Gewicht (ex. Isolatie) kg	4,0	5,0	7,0
Volume per zijde (L)	0,7	1,05	1,4
Wandmontagebeugel			
Materiaal		Staal verzinkt	
Slotgaten (mm)		(4 stuks) 6	

Maatvoering

Artikelomschrijving	Afmetingen (mm)*
20 plaats platenwisselaar	120 (b) x 500 (h) x 88 (d)
30 plaats platenwisselaar	120 (b) x 500 (h) x 110 (d)
40 plaats platenwisselaar	120 (b) x 500 (h) x 132 (d)

* Maatvoering inclusief isolatie

Artikeloverzicht

Artikelomschrijving	Artikelnummer
Komfort scheidingswisselaar 3 kW geïsoleerd	52 00 80 03
Komfort scheidingswisselaar 6 kW geïsoleerd	52 00 80 06
Komfort scheidingswisselaar 9 kW geïsoleerd	52 00 80 09
Komfort wandmontagebeugel	52 00 81 00

Scheidingswisselaar met pomp

- **Scheiding tussen collectieve aanvoer/retour en secundaire afgifte**
- **Voor scheiding van systemen met te hoge druk**
- **Hoog rendement**
- **Inclusief dampdichte isolatie**
- **Inclusief montagebeugel**
- **Geschikt voor Komfortproducten**

Technische gegevens

Scheidingswisselaar	3 kW geïsoleerd	6 kW geïsoleerd	9 kW geïsoleerd
Type wisselaar, aantal platen	GBE 240-20 Platen	GBE 240H-30 Platen	GBE 240H-40 Platen
Materiaal	Roestvast staal (koper soldeer)	Roestvast staal (koper soldeer)	Roestvast staal (koper soldeer)
Maximale druk primaire zijde (bar)	16	16	16
Aansluiting	4 x ¾" buitendraad	4 x ¾" buitendraad	4 x ¾" buitendraad
Gewicht (ex. Isolatie) (kg)	4,0	5,0	7,0
Volume per zijde (L)	0,7	1,05	1,4
Wandmontagebeugel			
Materiaal		Staal verzinkt	
Slotgaten (mm)		(4 stuks) 6	
Komfort Para Pomp			
Bouwlengte (mm)	130		
Draadaansluiting	DN 25 (Rp 1)		

Maatvoering

Artikelomschrijving	Afmetingen (mm)*
20 plaats platenwisselaar	120 (b) x 500 (h) x 88 (d)
30 plaats platenwisselaar	120 (b) x 500 (h) x 110 (d)
40 plaats platenwisselaar	120 (b) x 500 (h) x 132 (d)

* Maatvoering inclusief isolatie

Artikeloverzicht

Artikelomschrijving	Artikelnummer
Komfort scheidingswisselaar met pomp 3kW (20pl)	52 00 80 04
Komfort scheidingswisselaar met pomp 6kW (30pl)	52 00 80 07
Komfort scheidingswisselaar met pomp 9kW (40pl)	52 00 80 10

Expansievat set

Komfort

- **Set bestaat uit expansievat en console**
- **Hoogwaardige console met automatische ontluchter, overstortventiel, manometer en kapventiel in één**
- **Flexibele console van RVS en expansievat compleet non-ferro**
- **Universeel voor bron- en afgiftezijde te gebruiken**
- **Geschikt voor water/glycol mengsels**

Technische gegevens

Expansievat		
Expansievat (L)	8	18
Maximale bruikbare volume (L)	5	14
Maximale toelaatbare temperatuur (°C)	70	70
Minimale toelaatbare bedrijfstemperatuur (°C)	-10	-10
Maximale bedrijfsoverdruk (bar)	10	10
Gasvoordruk af fabriek (bar)	1,5	1,5
Aansluiting	G¾” buitendraad	G¾” buitendraad
Diameter (mm)	206	280
Hoogte (mm)	332	409
Gewicht (kg)	1,80	2,95
Console		
Overstort druk (bar)	3	
Aansluiting console	G¾” buitendraad	
Afsluitventiel expansievat	Ja	
Drukmeter CV circuit	Ja	
Ontluchtingsventiel	Ja	
Montage gaten beugel HoH (mm)	100	
Afmeting montage gaten beugel (mm)	10 x 20	
Breedte beugel en console zonder expansievat (mm)	117	
Diepte beugel en console zonder expansievat (mm)	205	
Hoogte beugel en console zonder expansievat (mm)	300	
Afstand expansievataansluiting vanaf muur (mm)	90 - 140	
Minimale montagediepte met 8L expansievat (mm)	193	
Maximale montagediepte met 8L expansievat (mm)	273	
Minimale montagediepte met 18L expansievat (mm)	230	
Maximale montagediepte met 18L expansievat (mm)	310	

Artikeloverzicht

Artikelomschrijving	Artikelnummer
Komfort expansievat 8L inclusief console (flex)	56 00 83 08
Komfort expansievat 18L inclusief console (flex)	56 00 83 18

Nathan Systems B.V.
Mega 2 | 6902 KL Zevenaar | Nederland
Tel.: +31 (0)26 - 445 98 45
info@nathan.nl | www.nathan.nl

Nathan Systems NV/SA
Lozenberg 4 | 1932 Zaventem | België
Tel.: +32 (0)2 - 721 15 70
info@nathan.be | www.nathan.be

Editie oktober 2026 | Technische wijzigingen, veranderingen in installatiemateriaal en typefouten voorbehouden | Geldig voor de Benelux