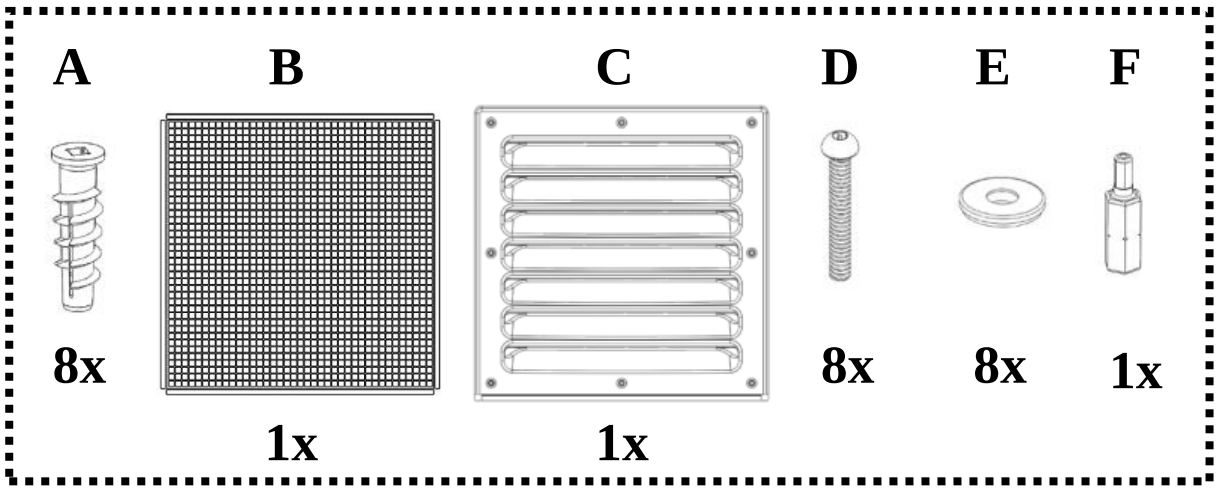
A
B
C
D
E
F
8x
1x
1x
8x
8x
1x

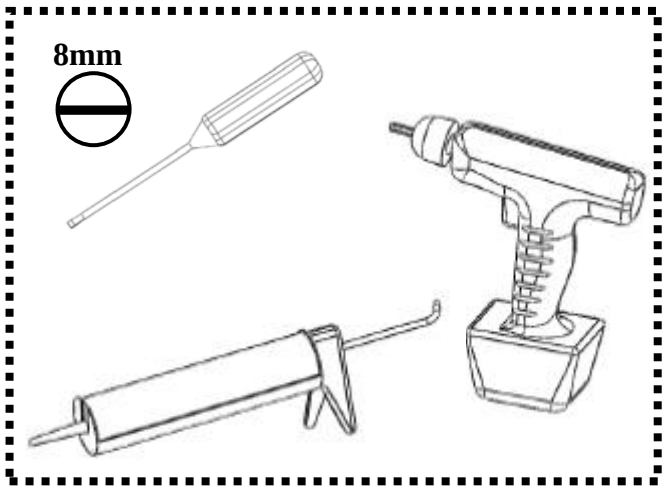
8mm

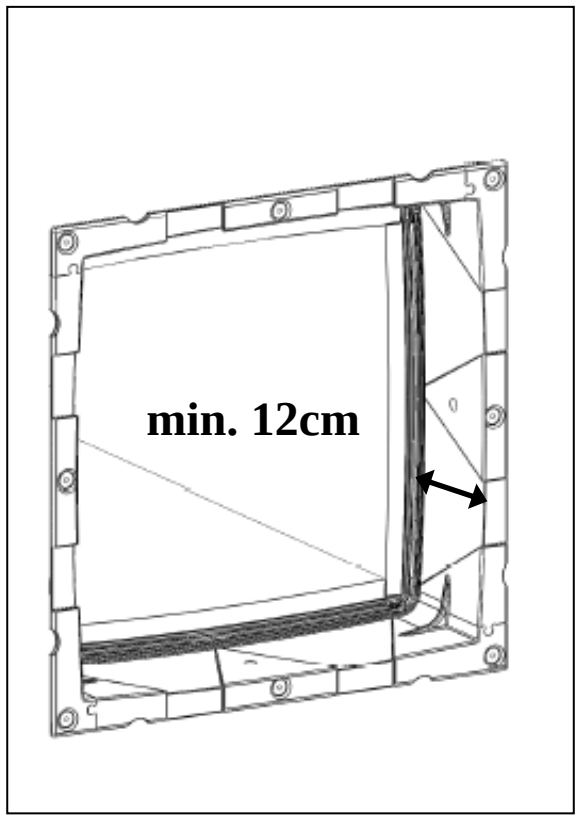
min. 12cm

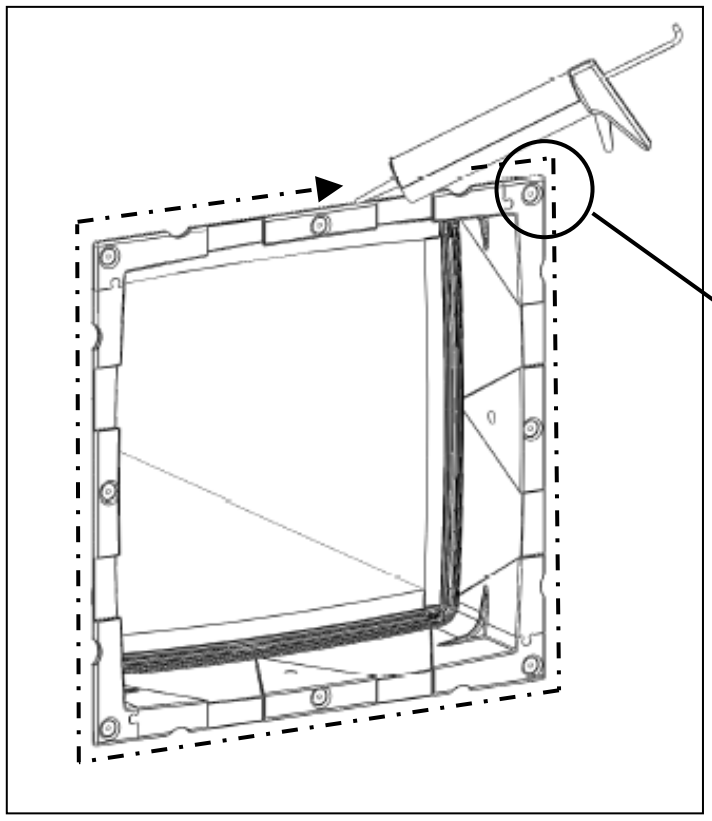

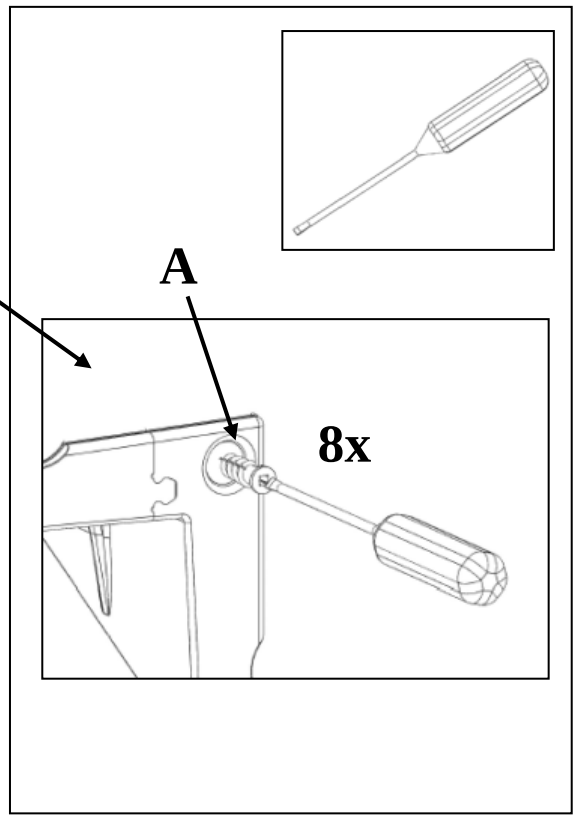
A
8x

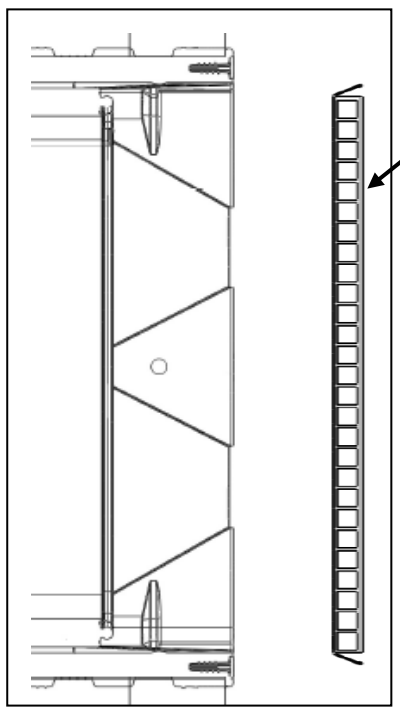

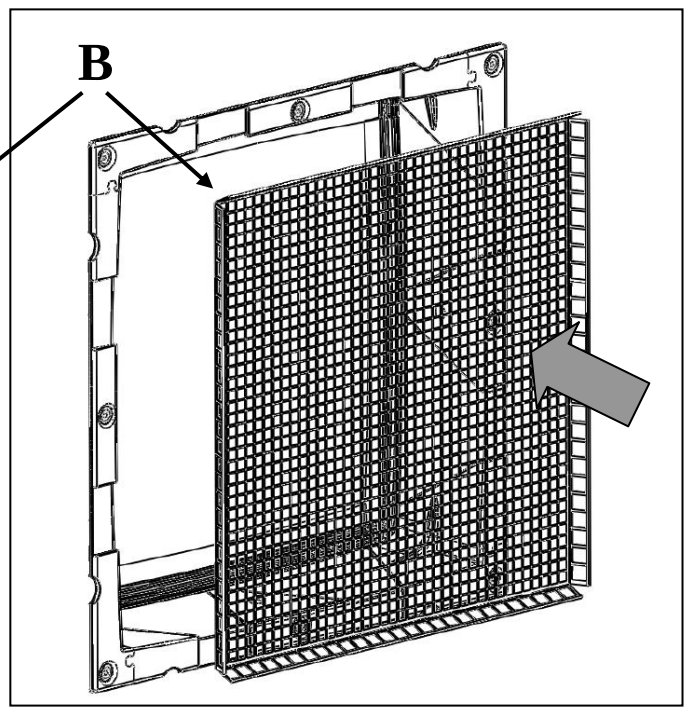
B

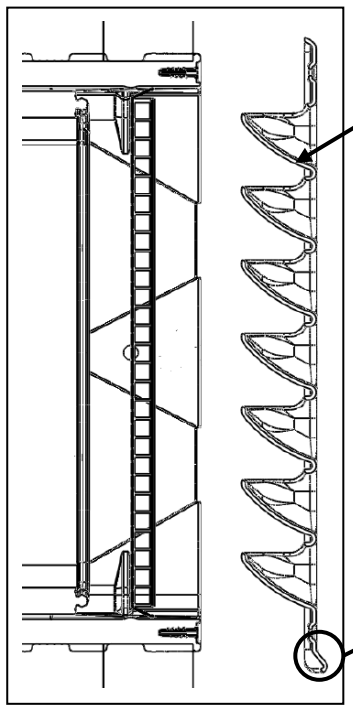

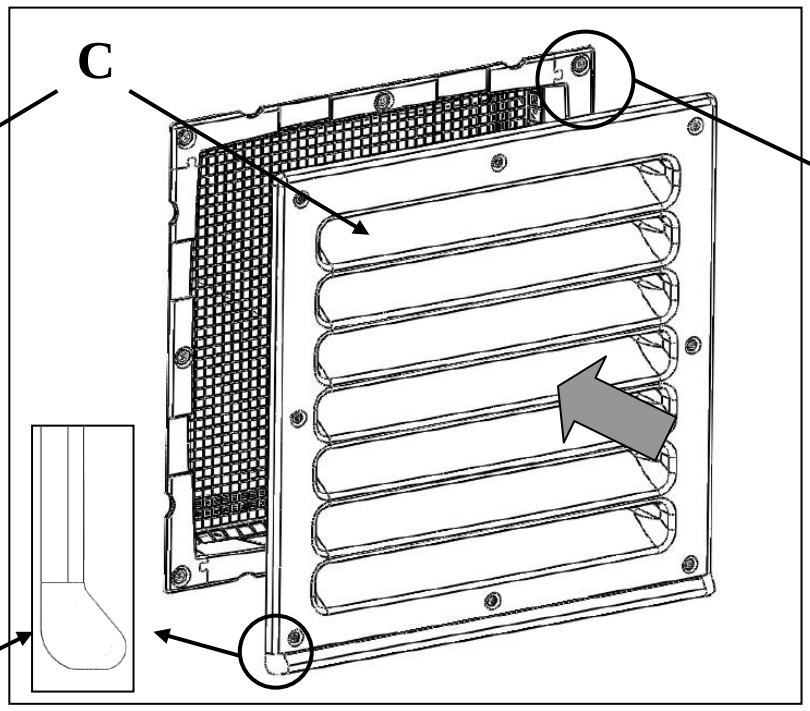
C

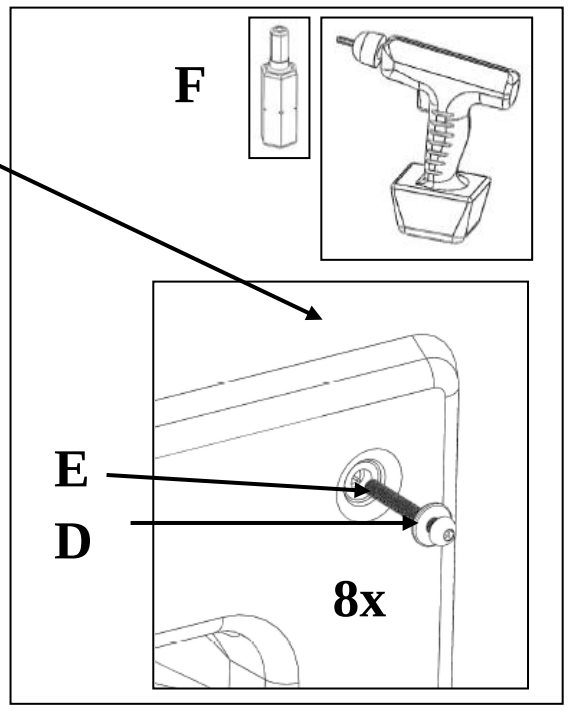
F
E
D
8x